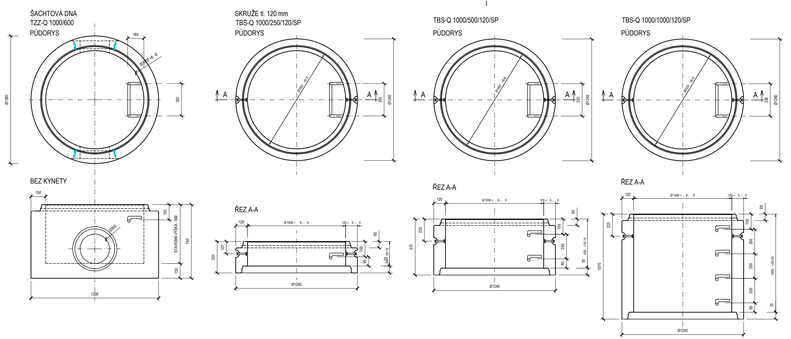

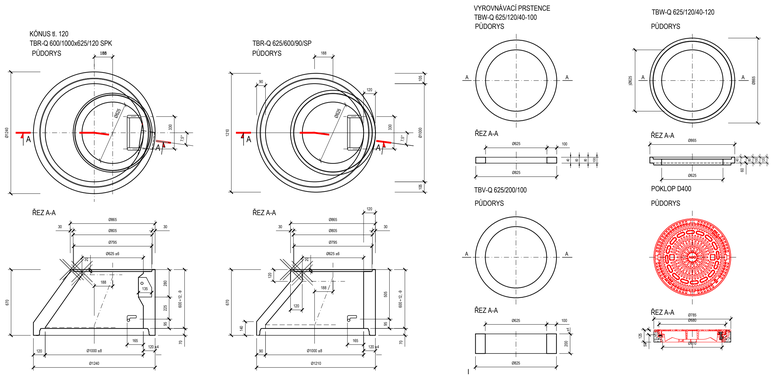

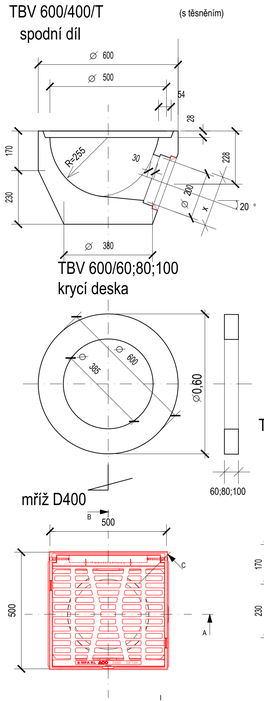

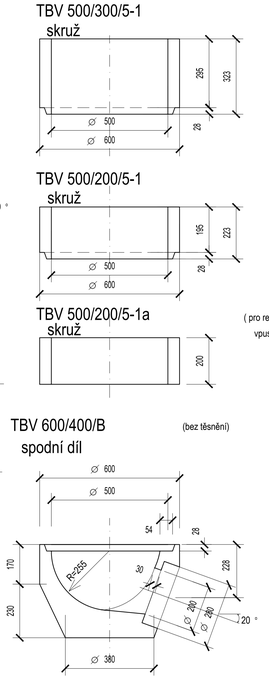

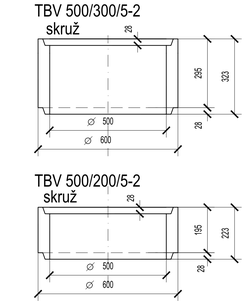

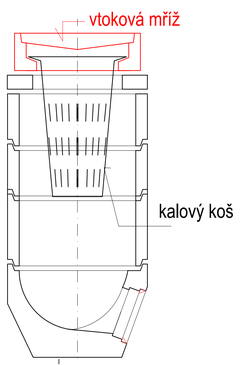

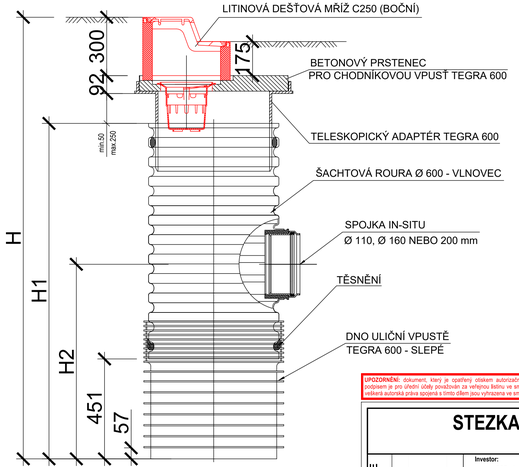

DEŠŤOVÁ CHODNÍKOVÁ VPUSŤ TEGRA 600 S LITINOVOU DEŠŤOVOU MŘÍŽÍ C250 (BOČNÍ)

UPOZORNĚNÍ: dokument, který je opatřený otiskem autorizačního razítka a zkaženým podpisem je pro úřední účely považován za veřejnou listinu ve smyslu zákona č. 360/1992 sb. veškerá autorská práva spojená s tímto dílem jsou vyhrazena ve smyslu zákona č.121/2000 sb.

POZOR! Zákres inženýrských sítí je pouze orientační. Před započetím prac. je nutné veškeré předpokládané sítě nechat vytyčit jejich správci. Podrobnosti viz oddíl F - "Dokladová část"

STEZKA PRO CHODCE A CYKLISTY

SEDLEC - KAŇK, KUTNÁ HORA

SPECIFIKACE STAVBY	Investor: Město Kutná Hora, Havlíčkovo nám. 552, 284 01 Kutná Hora Objednatel: Město Kutná Hora, Havlíčkovo nám. 552, 284 01 Kutná Hora			Č.paré
GENERALNÍ PROJEKTANT	ADS	Zodpovědný projektant: Ing. Jiří Kulič, podpis	Vypracoval: Ing. Jiří Kulič, podpis	Kreslil: Irena Čabanová, podpis	Autorizováno
	ATELIÉR DOPRAVNÍCH STAVEB, Hálkova 325, 500 08 Hradec Králové, gsm:774 860 987, tel + fax:466 642 721 Projekce a inženýring dopravních a pozemních staveb-geodetické služby-tvorba mapových děl-management ve stavebnictví				
IDENTIFIKACE PROJEKTU	stupeň dokumentace: DPS	profesní část: F100 Komunikace	datum expedice: 12/2017	datum editace: 12/2017	měřítko: 1:50
	zakázka: 018/2015	název výkresu: DETAIL UV, RŠ			číslo výkresu: B.8